Monteringsvejledning

Montageanleitung

Monteringsanvisning

Mounting instruction

Montage instructies

Instrukcja montazu

Asennusohje

Istruzioni di montaggio

Ludo
A = 71,3 cm

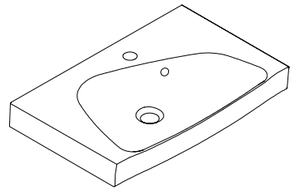

Uno
A = 71,3 cm

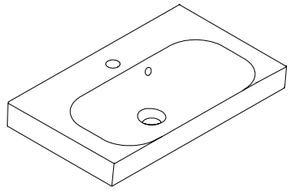

Mikado
A = 76,3 cm

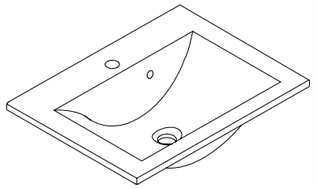

No. 665
090623
Rev. 03

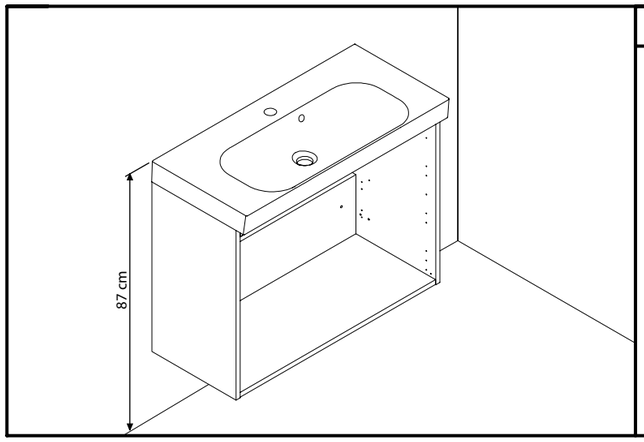

1

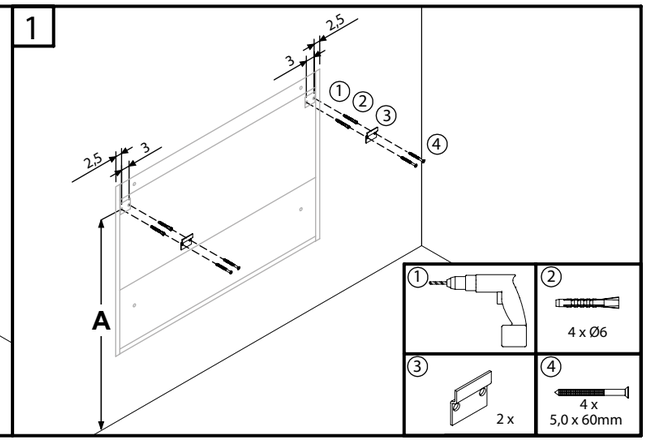

2

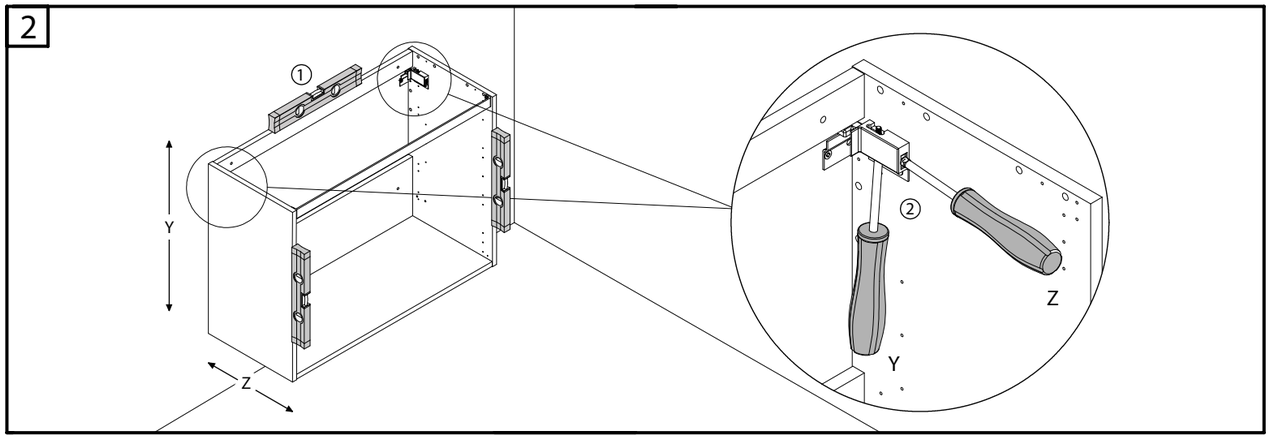

3

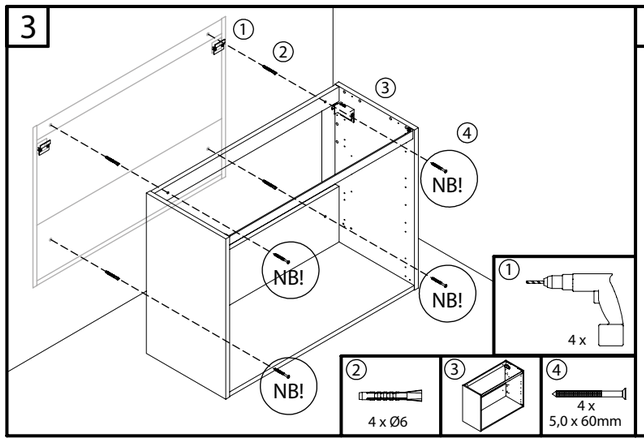

4

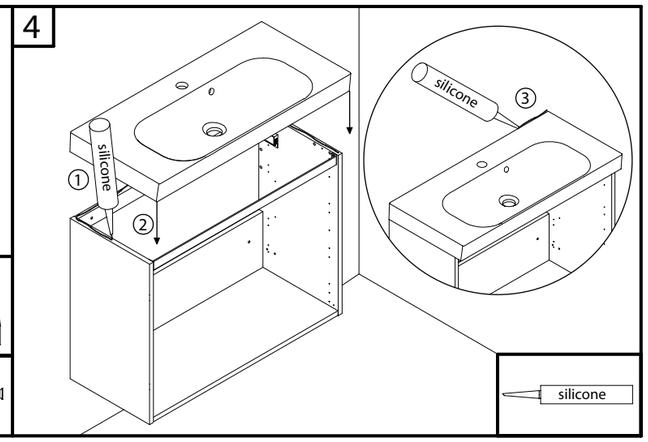

4

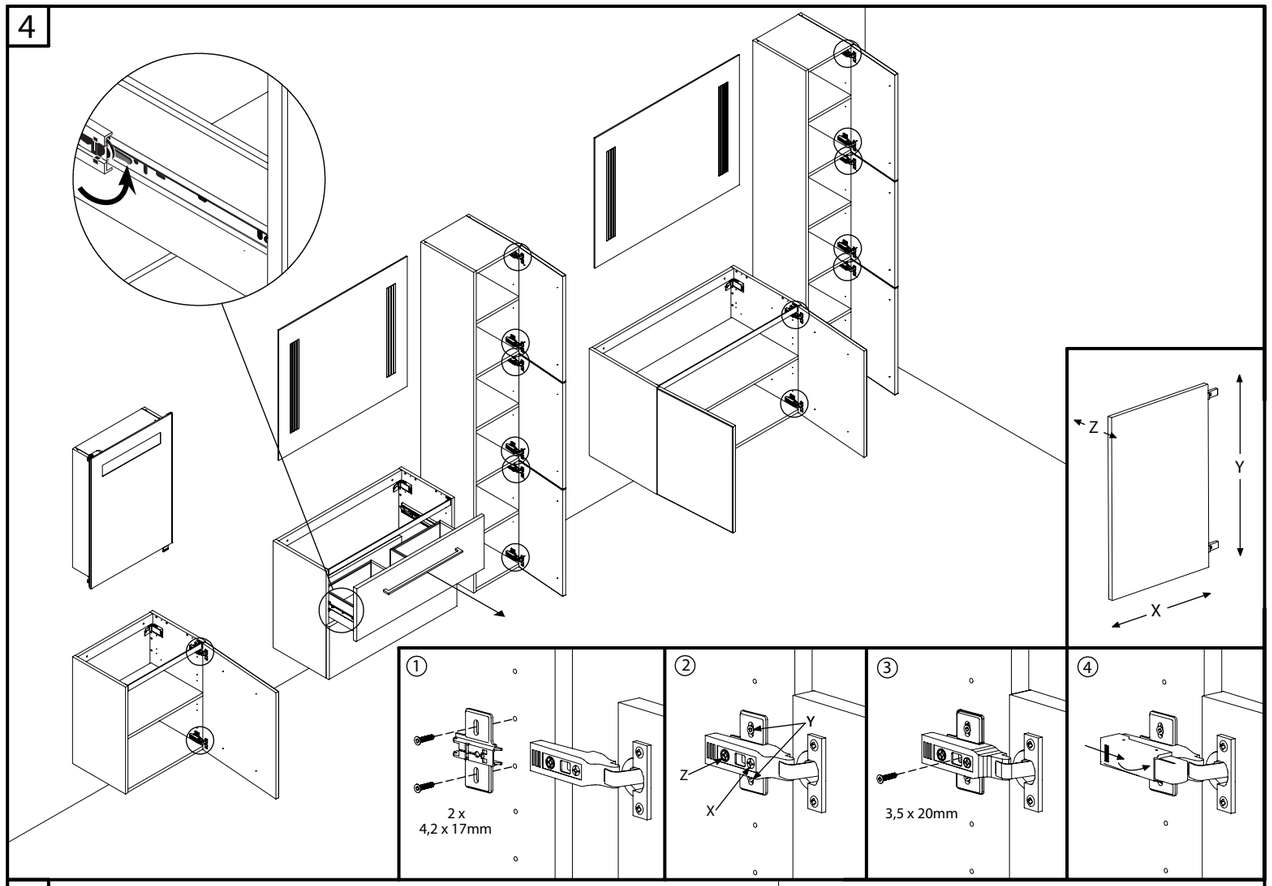

5

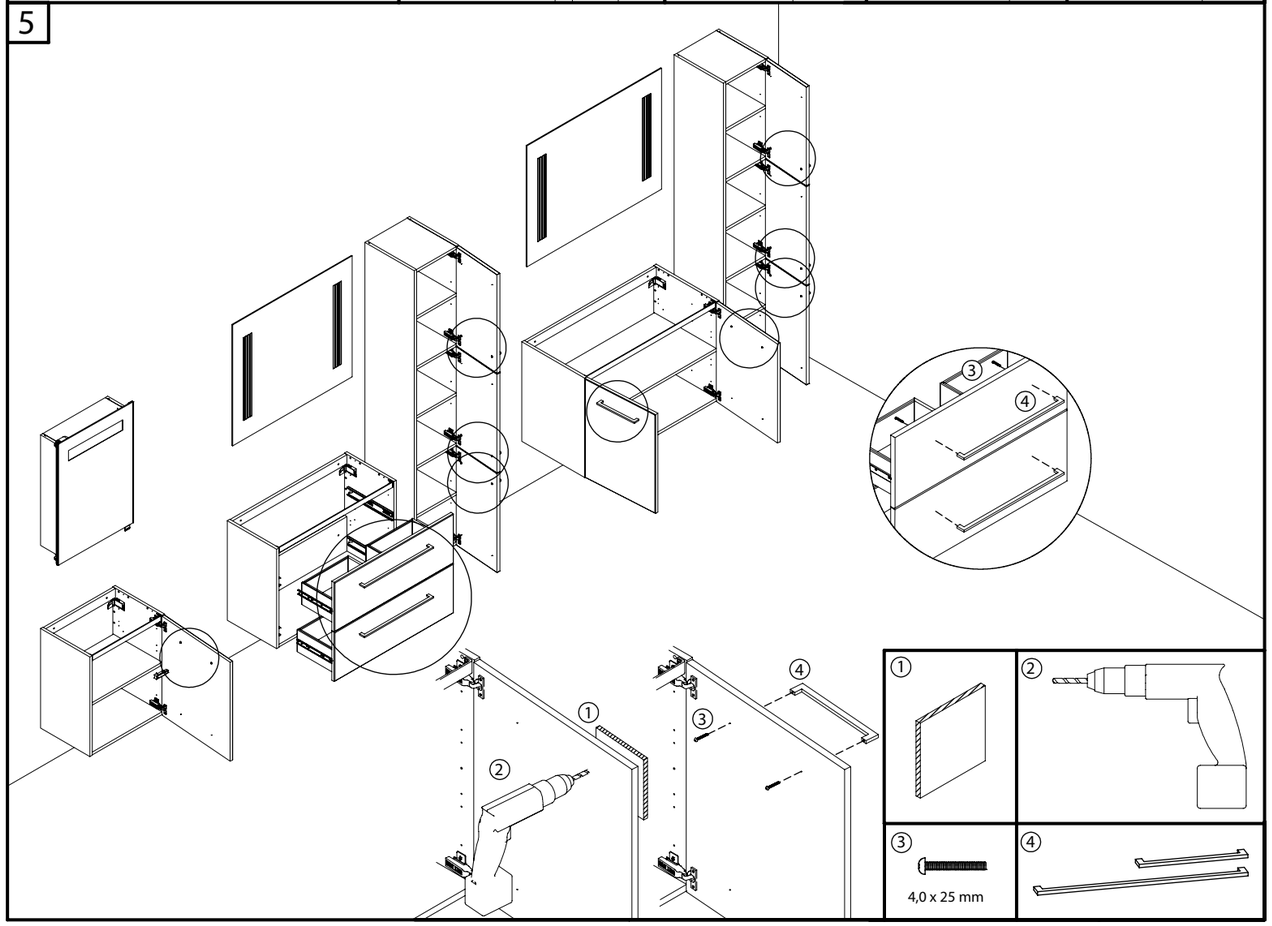

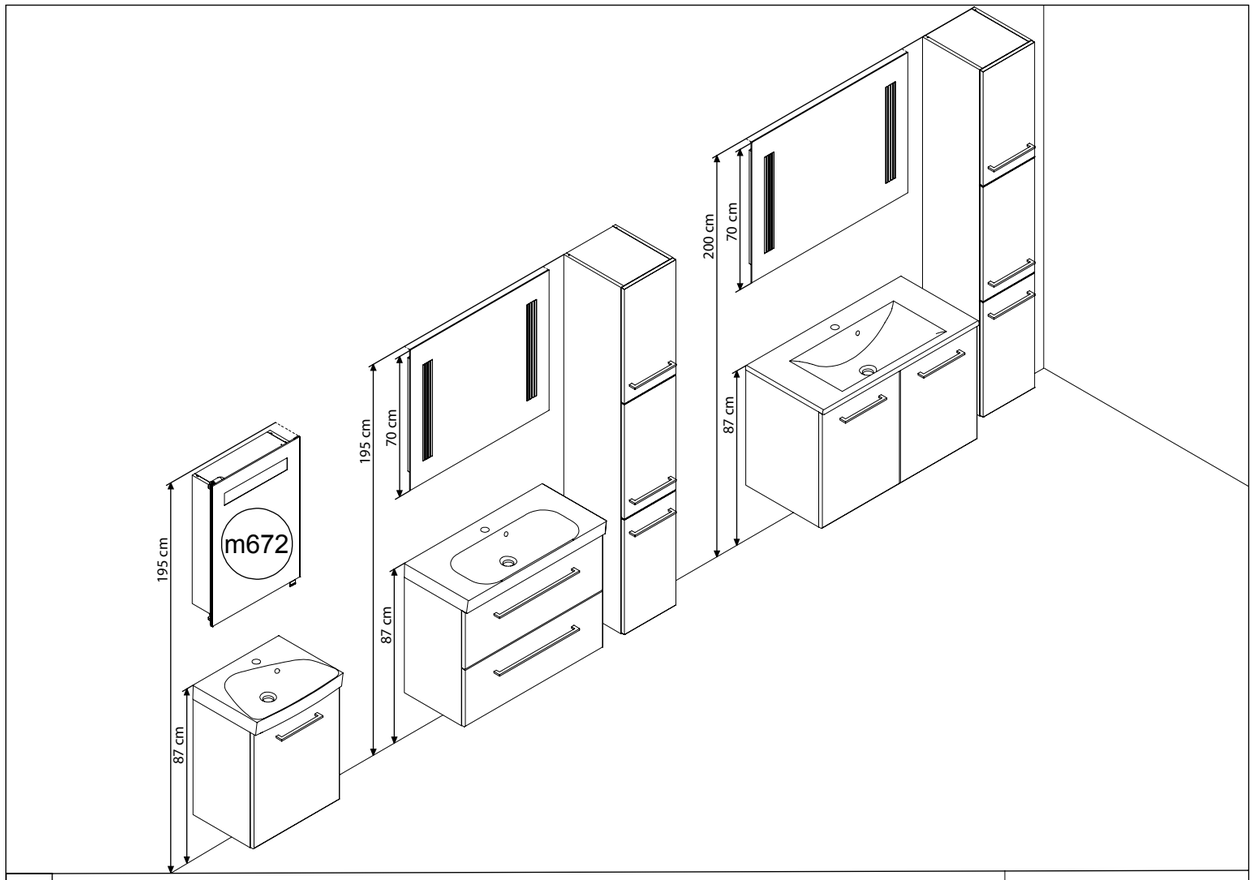
m672
195 cm
87 cm
195 cm
70 cm
87 cm
200 cm
70 cm
87 cm

2

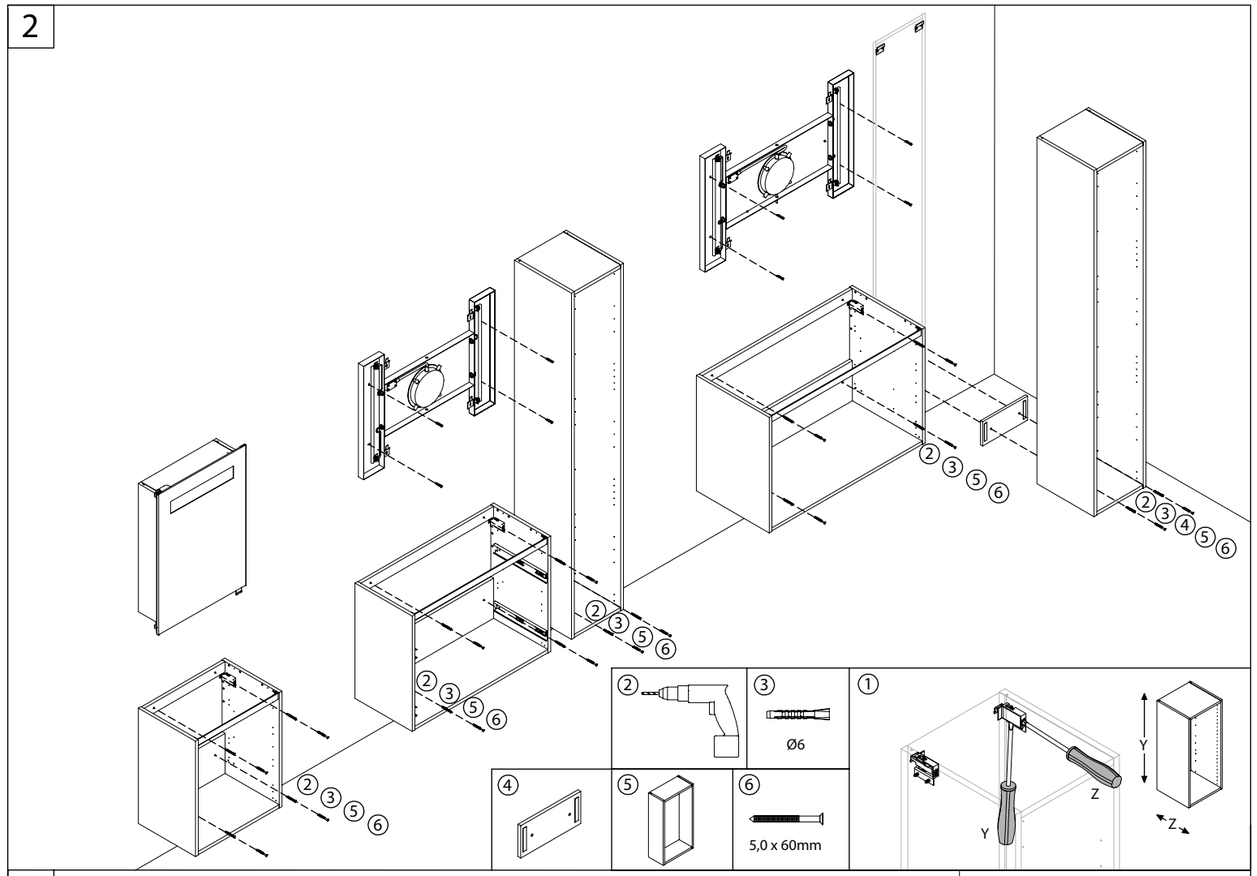
②③⑤⑥
②③④⑤⑥
②③⑤⑥
②③⑤⑥
②③⑤⑥
②
③
Ø6
①
Y
Z
Y
Z
④
⑤
⑥
5,0 x 60mm

1

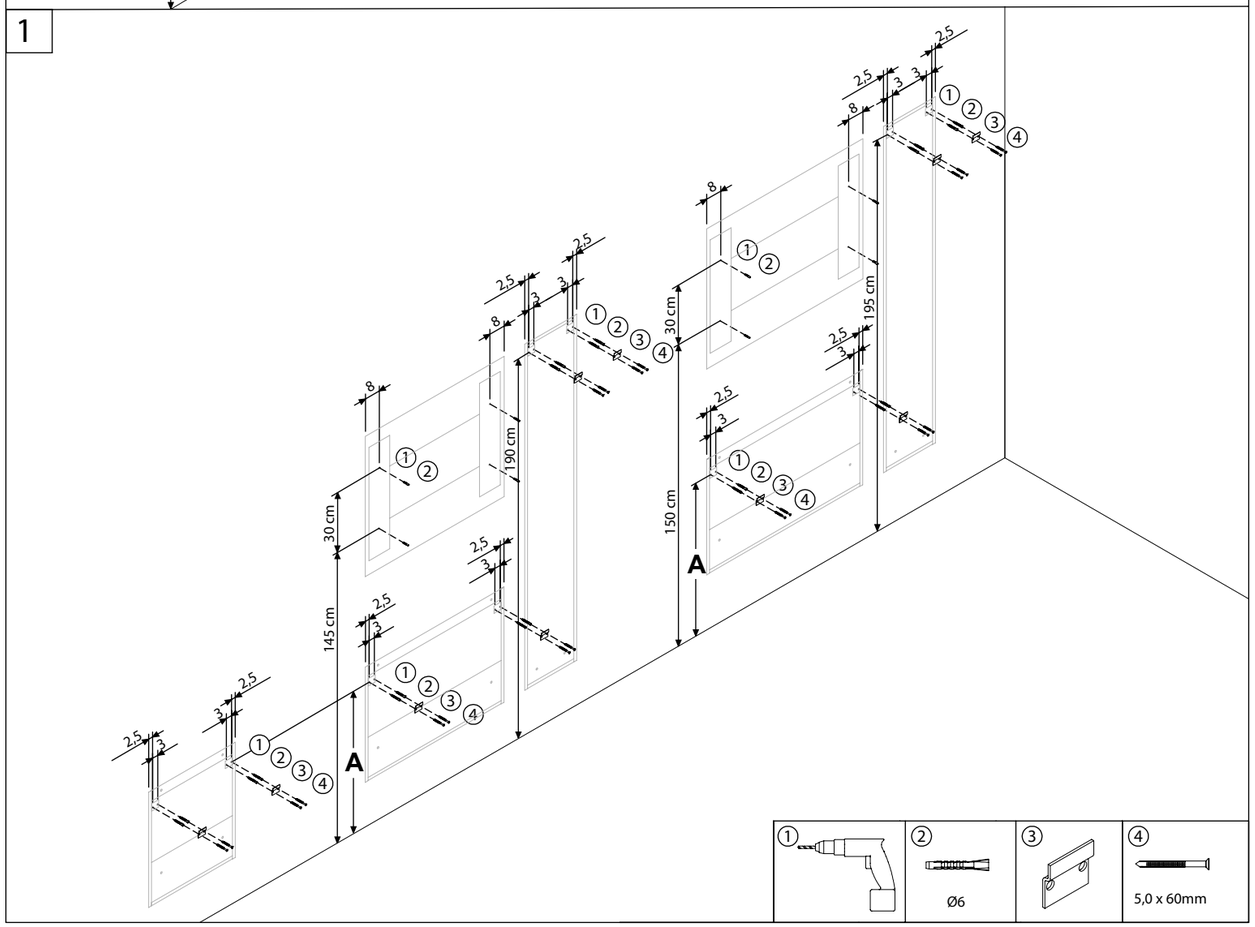
2,5
3
8
①②③④
30 cm
195 cm
190 cm
150 cm
145 cm
A
A
①
②
Ø6
③
④
5,0 x 60mm

3

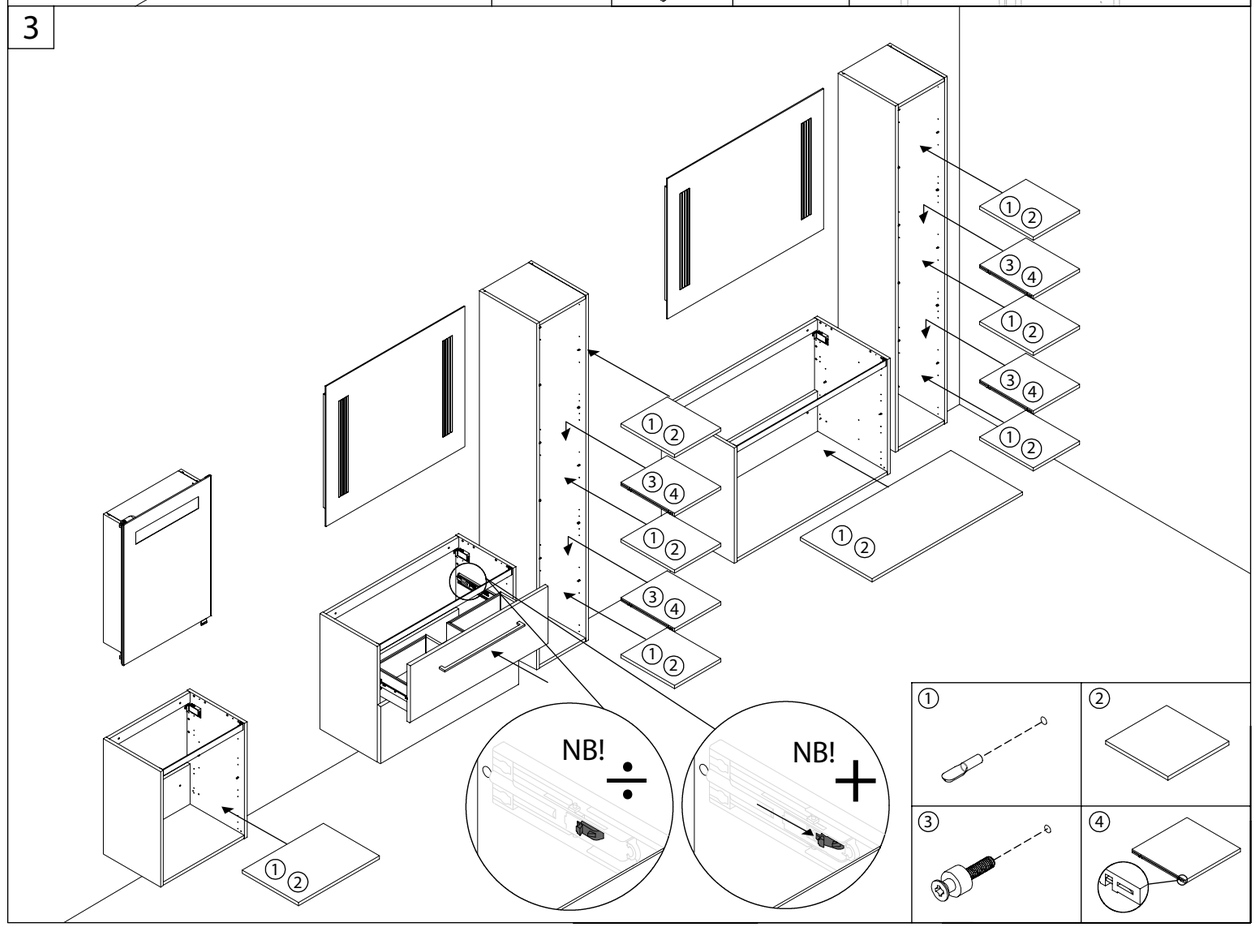
①②
③④
NB!
NB!
①
②
③
④